CORTINA ROLLER · CÓMO COLOCAR

Colocación

En la caja vienen dos soportes, tornillos y tarugos.

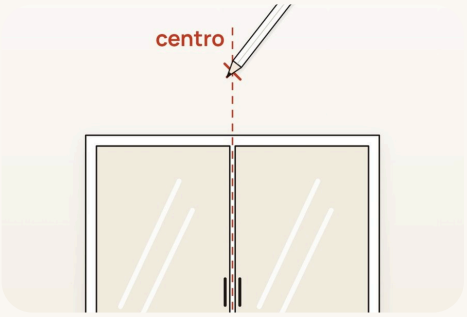

1 **Marcá el centro** de la ventana en la pared: la cortina va centrada.

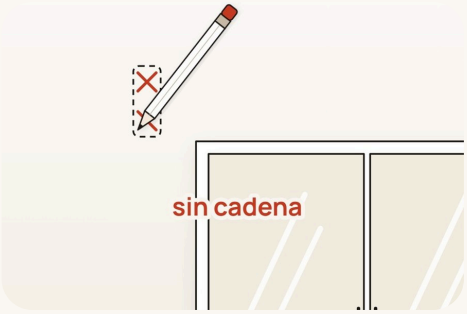

2 Apoyá el **primer soporte**, el del lado **sin cadena**, y marcá los agujeros con un lápiz.

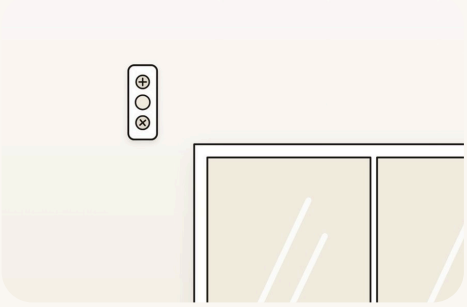

3 **Agujereá**, poné los tarugos y atornillá el soporte.

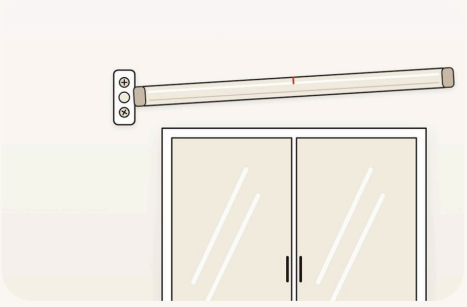

4 **Encastrá la puntera** en ese soporte y dejá la cortina apoyada.



5 Con un **nivel**, dejala horizontal y marcá el **segundo soporte**, del lado de la cadena.

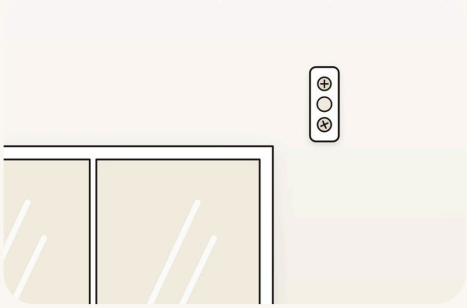

6 Sacá la cortina, agujereá, poné los tarugos y **atornillá el segundo soporte**.

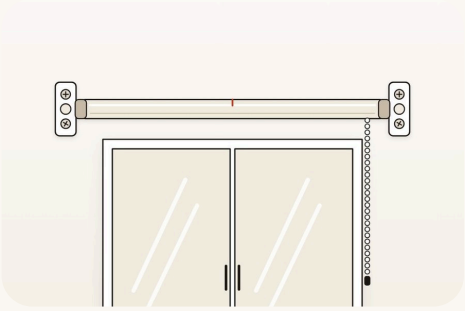

7 **Encastrá** primero la puntera y después el lado de la cadena.

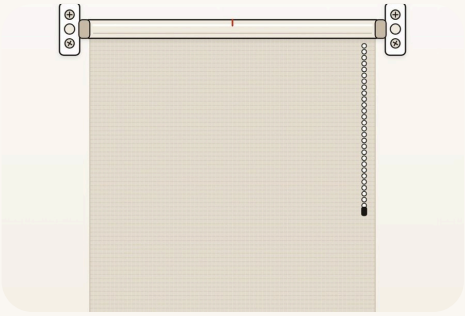

8 **Probala**: con la cadena la bajás y la subís.

Tené en cuenta

Pared de durlock: los tarugos que vienen no sirven; usá tarugos tipo butterfly o molly, de ferretería.

Chicos: cuidá que no jueguen con la cadena.

¿Dudas? Escribinos

WhatsApp 11 4081-3223 · www.rollershow.com.ar